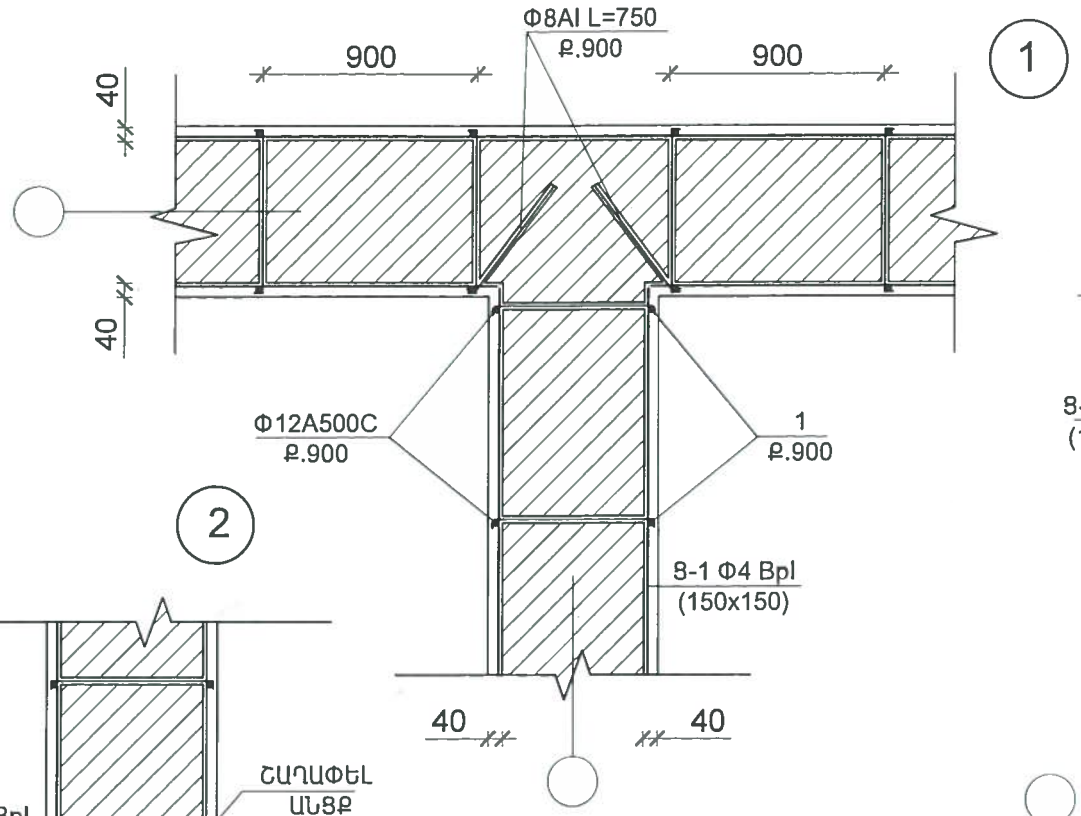

1

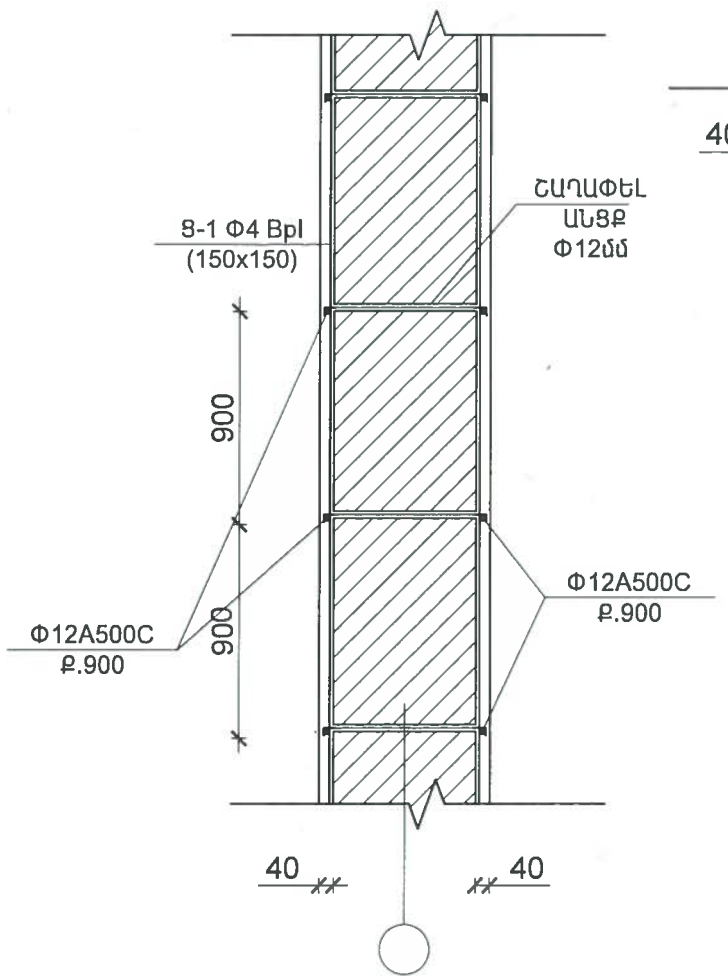

2

ՊԱՏԻ ԱՄՐԱՑՄԱՆ ՖՐԱԳՄԵՆՏ

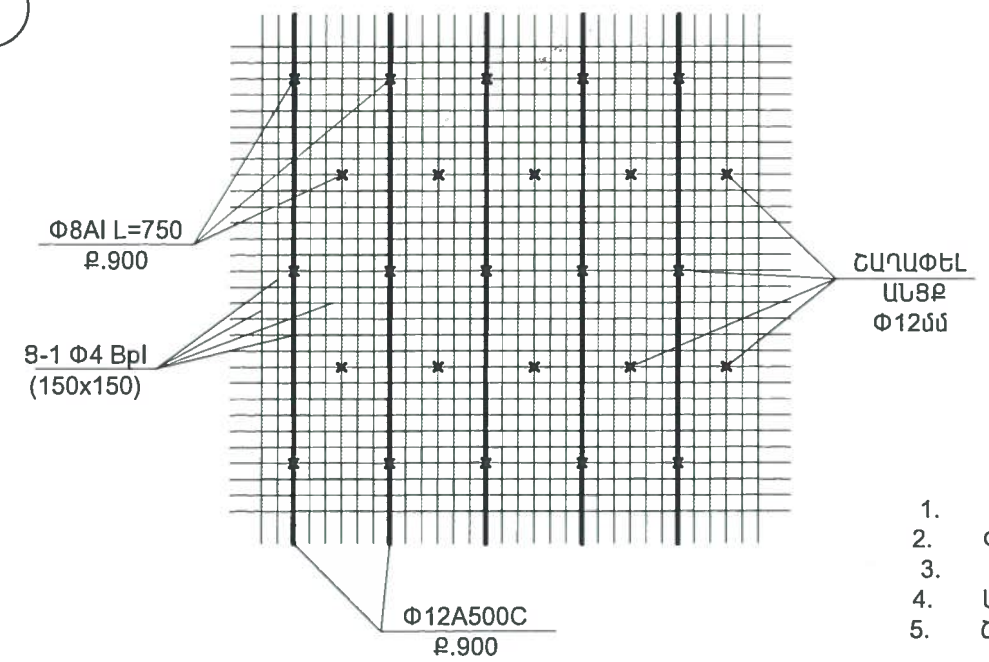

3

ՆՅՈՒԹԱՑԱԽՍ

1.	Ց-1 Փ4 Bpl (150x150)՝	792ՔՄ
2.	Փ8AI L=750Ք.900՝	144.8ԿԳ
3.	Փ12A500C Ք.900՝	710ԿԳ
4.	ՄԱՆՐԱՀԱՏԻԿ ԲԵՏՈՆB15՝	31.7ԽՄ
5.	ՇԱՂԱՓԵԼ ԱՆՑՔ Փ12մմ՝	792 ՀԱՏ

4

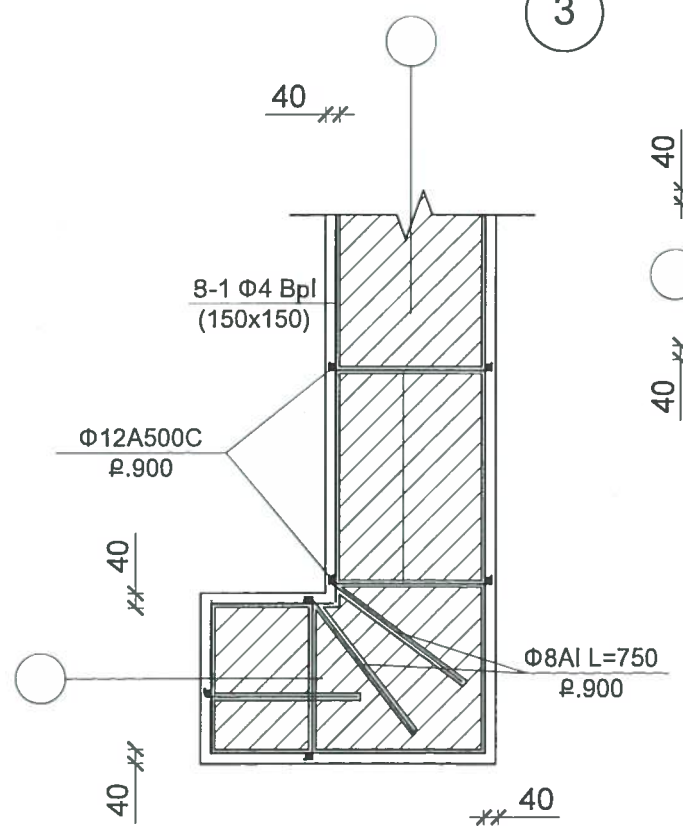

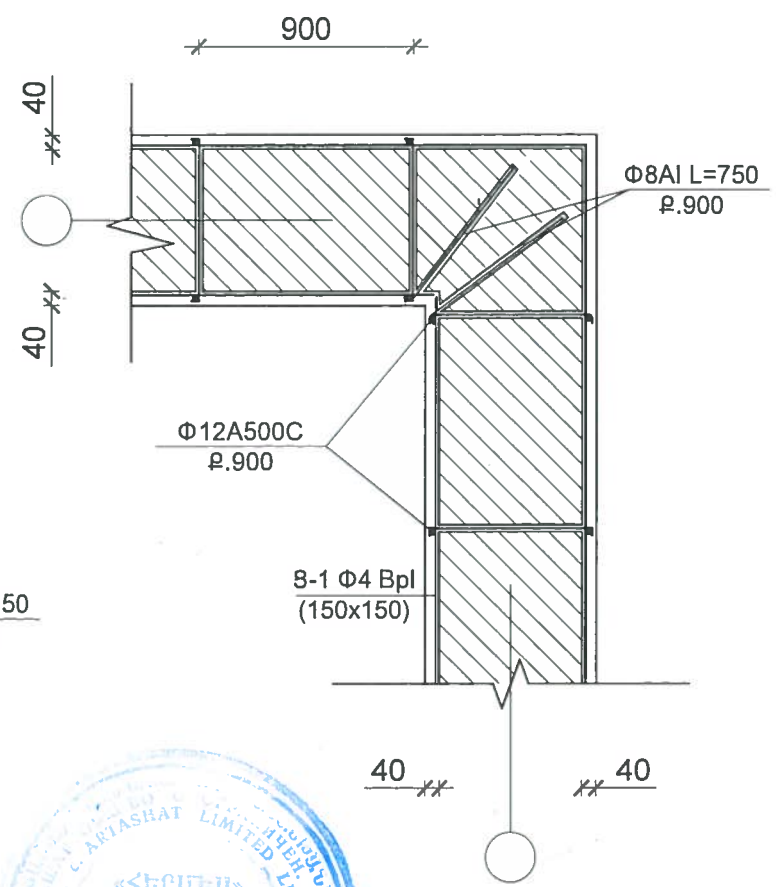

ԾԱՆՈԹՈՒԹՅՈՒՆ

1. ՈՒԺԵՂԱՑՎՈՂ ՊԱՏԻ ՔԱՐԵՐԻ ԿԱՐԱՆՆԵՐԸ ԲԱՑԵԼ 15մմ ՉԱՓՈՎ, ՄԱՔՐԵԼ ՍՎԱՂԻՑ ԵՎ ՓՈՇՈՒՑ:
2. ՄԻՆՉԵՎ ՊԱՏԵՐԻ ՎՐԱ ԱՄՐԱՆԱՑԱՆՑԵՐԸ ՏԵՂԱԴՐԵԼԸ ԱՌԿԱ ՃԱՔԵՐԸ ԵՎ ԴԱՏԱՐԿՈՒԹՅՈՒՆՆԵՐԸ ՆԵՐԱՐԿԵԼ ՊՈԼԻՄԵՐՇԱՂԱԽՈՎ :
3. ՇԱՂԱՓԵԼ ԱՆՑՔԵՐ ՊԱՏԵՐՈՒՄ ԸՆԴՈՒՆԵԼՈՎ 14մմ-ԻՑ ՄԻՆՉԵՎ 16մմ, ԱՆՑՔԵՐԸ ԲԱՑԵԼ ՔԱՐԻ ԿԱՐԱՆԻՑ ՈՐՈՇԱԿԻ ԹԵՔՈՒԹՅԱՄԲ:
4. ՄԱՔՐԱԾ ԱՆՑՔԵՐՈՒՄ ՍՐՍԿԻՉԻ ՕԳՆՈՒԹՅԱՄԲ ՆԵՐԱՐԿԵԼ ՊՈԼԻՄԵՐՇԱՂԱԽ, ԱՊԱ ՏԵՂԱԴՐԵԼ ՆԱԽԱՊԵՍ ՊՈԼԻՄԵՐՇԱՂԱԽՈՎ ՊԱՏԱԾ ԱՄՐԱՆԱՅԻՆ ԽԱՐԻՍԽՆԵՐ (Փ10) :
5. ՊԱՏԵՐԻ ՃՆՇԱԾԵՓԱՆ ՀԱՄԱՐ ՑԵՄԵՆՏԱՅԻՆ ՇԱՂԱԽԻ ՀԱՍՏՈՒԹՅՈՒՆԸ ԸՆԴՈՒՆԵԼ 40մմ, ԻՍԿ ԱՄՐՈՒԹՅՈՒՆԸ՝ M100 դասանիշի:

				ՀՀ.ԱՐԱՐԱՏԻ ՄԱՐԶԻ,ԱԲՈՎՅԱՆ ՀԱՄԱՅՆՔԻ ՄՇԱԿՈՒՅԹԻ ՏԱՆ ՎԵՐԱՆՈՐՈԳՈՒՄ			
ՏՆՕՐԵՆ	Ն.ՀԱԿՈԲՅԱՆ				ՓՈՒԼ	ԹԵՐԹ	ԹԵՐԹԵՐ
ԿԱՏԱՐԵՑ	Խ.ՄՈՒՐԱԴՅԱՆ				Ա	8	8
				ՀԱՆԳՈՒՅՑՆԵՐ 1,2,3,4, ՑԱՆՑ 1, ՄԱՍՆԱԳԻՐ	"ՀԵՐՄԵՍ " ՍՊԸ		